SYM	CHANGE NO	DATE	REV'D BY
/	1MT0275	'23. 2.20	K.Nakada
⚠1	1DT0314 形状変更	'25. 4. 3	K.Nakada
⚠2	1DT0340 表記変更	'25.11.25	M.Natori

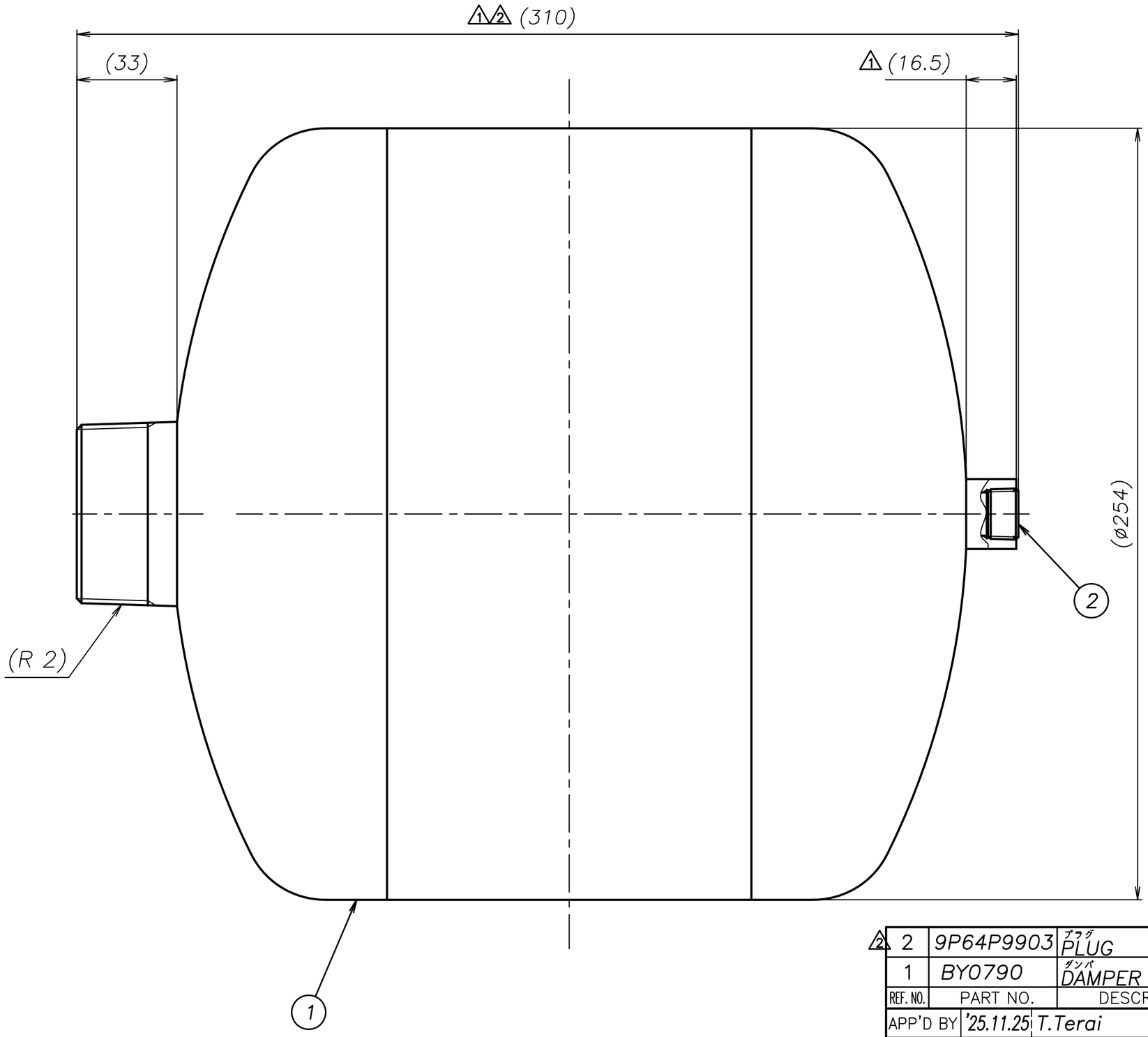

	REF. NO.	PART NO.	DESCRIPTION	MATERIAL	REMARKS	Q'TY
⚠2	2	9P64P9903	プラグ PLUG	SUS316L	R 3/8	1
	1	BY0790	ダンパ DAMPER	SUS316L		1

APP'D BY	'25.11.25	T.Terai
CHECKED BY	'25.11.25	Y.Takahashi
DRAWN BY	'25.11.25	M.Natori

YTS JAPAN Co., Ltd

THE DWG. OF:
ダンパ アッセンブリ
DAMPER ASSEMBLY

STS50

THIRD ANG. PROJ.

SCALE Free

DWG.NO.
AH1351CE

注 1) ② はシールテープで取付のこと

*1) Apply seal tape around the threads of ②