SYM	CHANGE NO	DATE	REV'D BY
1	1DT0174 構成変更	'21.11.16	K.Nakada
2	1DT0314 形状変更	'25. 1. 7	K.Nakada
3	1DT0340 表記変更	'25.11.25	M.Natori

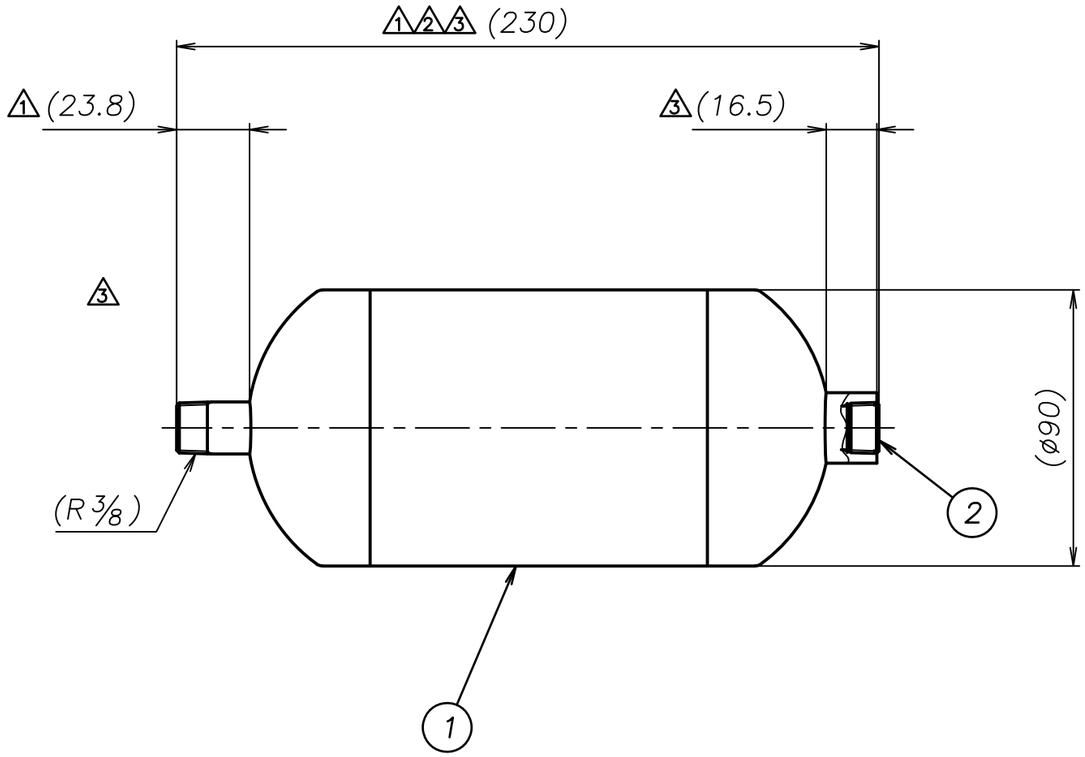

REF. NO.	PART NO.	DESCRIPTION	MATERIAL	REMARKS	Q'TY
2	9P63P9903	PLUG (プラグ)	SUS316	R 3/8	1
1	BY0662	DAMPER (ダンパ)	SUS316	R 3/8	1

注1) ② はシールテープで取付のこと

*1) Apply seal tape around the threads of ②

APP'D BY	'25.11.25	T.Terai
CHECKED BY	'25.11.25	Y.Takahashi
DRAWN BY	'25.11.25	M.Natori

YTS JAPAN Co., Ltd

THE DWG. OF: DAMPER ASSEMBLY (ダンパ アッセンブリ)

STS10

THIRD ANG. PROJ.

SCALE Free

DWG.NO. AH0881DE