SYM	DWG.NO	CHANGE NO	DATE	REV'D BY
/	ALL	1GE0037	'25. 1. 7	O.One

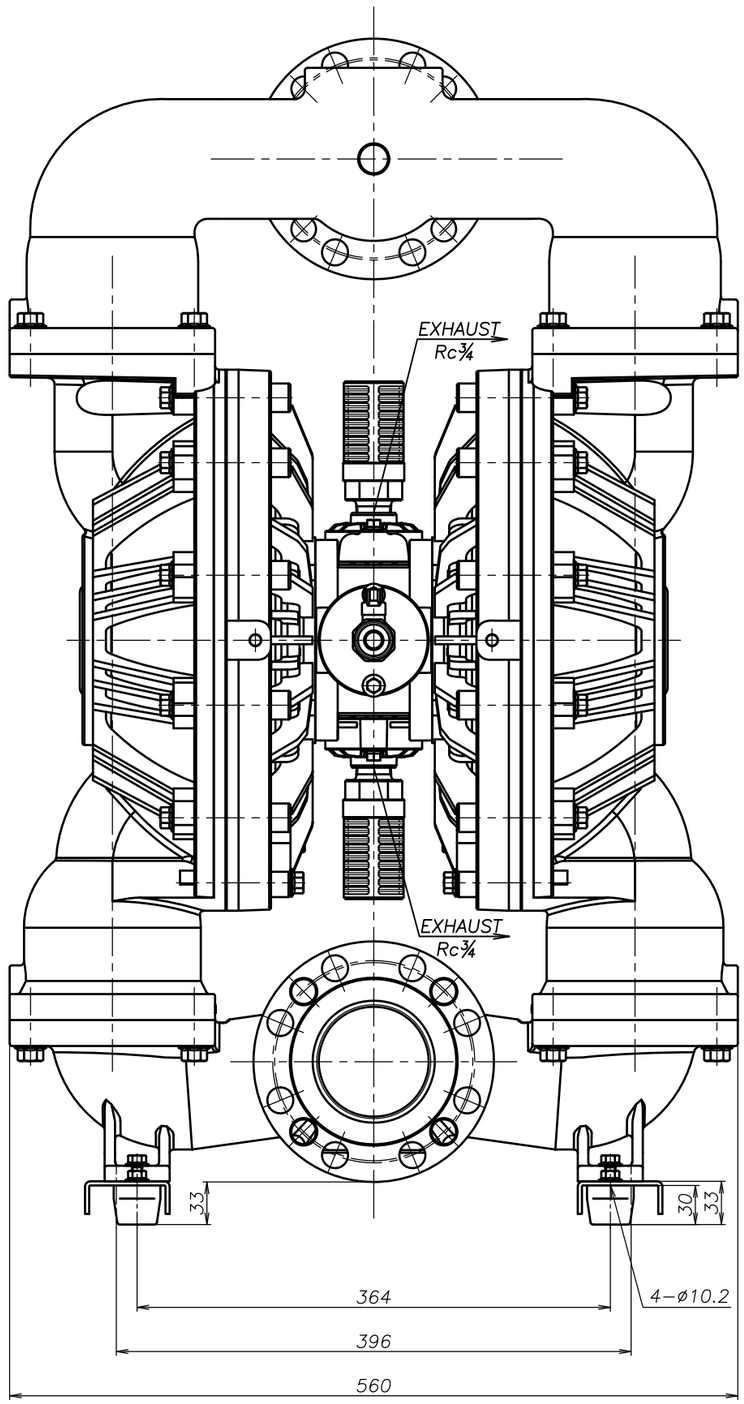

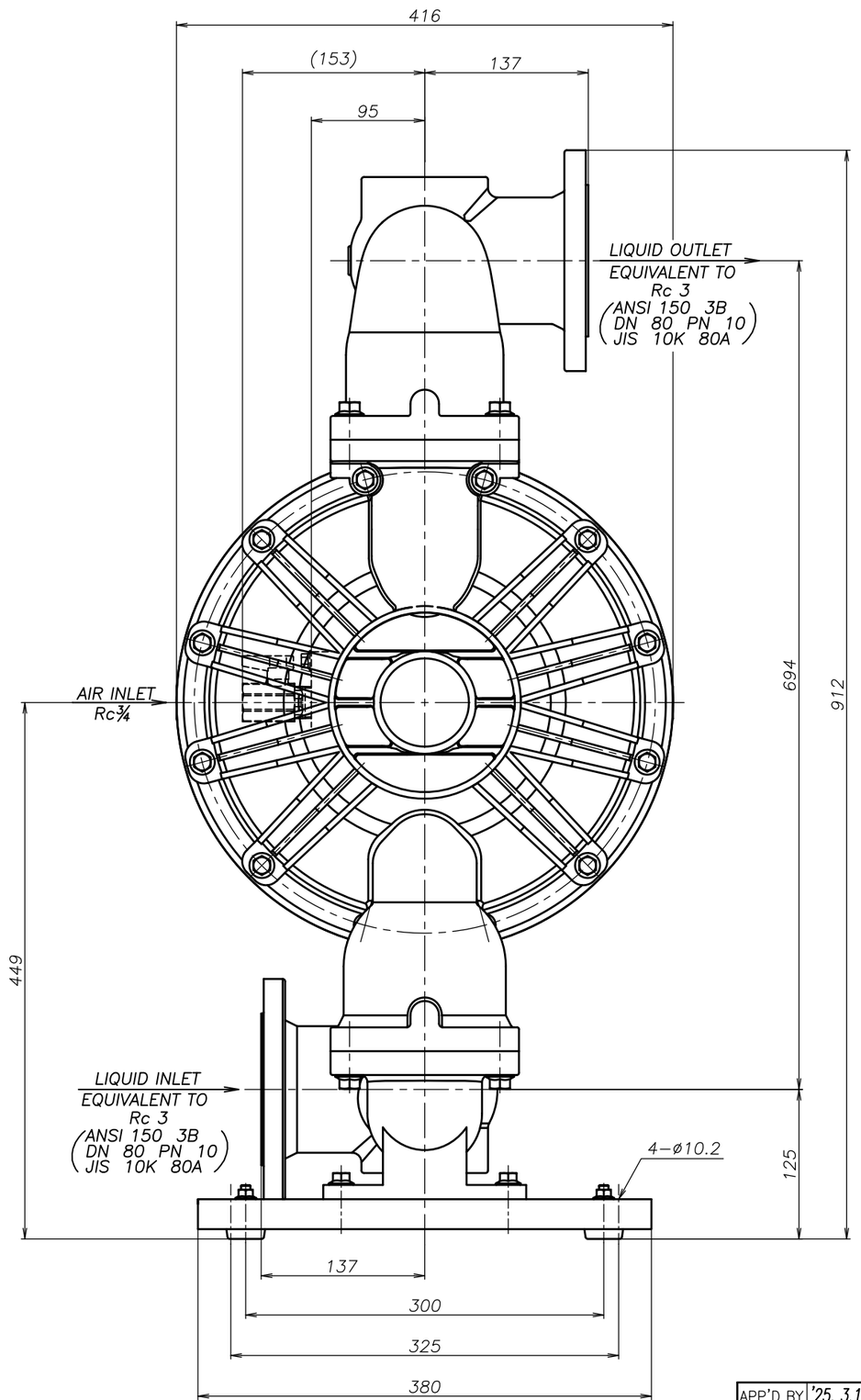

APP'D BY	'25. 3.14	T.Terai
CHECKED BY	'25. 3.14	Y.Takahashi
DRAWN BY	'25. 3.14	J.Tomatsuri

YTS JAPAN Co., Ltd

THE DWG. OF: ダイアフラム ポンプ アッセンブリ	
DIAPHRAGM PUMP ASSEMBLY	
800AWJ–M	
THIRD ANG. PROJ.	DWG.NO.
SCALE Free	1P00447YP–A

THE DWG. OF: ダイアフラム ポンプ アッセンブリ	
DIAPHRAGM PUMP ASSEMBLY	
800ASJ–M	
THIRD ANG. PROJ.	DWG.NO.
SCALE Free	1P00446YP–A

THE DWG. OF: ダイアフラム ポンプ アッセンブリ	
DIAPHRAGM PUMP ASSEMBLY	
800AHJ–M	
THIRD ANG. PROJ.	DWG.NO.
SCALE Free	1P00445YP–A

THE DWG. OF: ダイアフラム ポンプ アッセンブリ	
DIAPHRAGM PUMP ASSEMBLY	
800ATJ–M	
THIRD ANG. PROJ.	DWG.NO.
SCALE Free	1P00444YP–A

THE DWG. OF: ダイアフラム ポンプ アッセンブリ	
DIAPHRAGM PUMP ASSEMBLY	
800AVJ–M	
THIRD ANG. PROJ.	DWG.NO.
SCALE Free	1P00443YP–A

THE DWG. OF: ダイアフラム ポンプ アッセンブリ	
DIAPHRAGM PUMP ASSEMBLY	
800AEJ–M	
THIRD ANG. PROJ.	DWG.NO.
SCALE Free	1P00442YP–A

THE DWG. OF: ダイアフラム ポンプ アッセンブリ	
DIAPHRAGM PUMP ASSEMBLY	
800ANJ–M	
THIRD ANG. PROJ.	DWG.NO.
SCALE Free	1P00441YP–A

THE DWG. OF: ダイアフラム ポンプ アッセンブリ	
DIAPHRAGM PUMP ASSEMBLY	
800ACJ–M	
THIRD ANG. PROJ.	DWG.NO.
SCALE Free	1P00440YP–A